SWF KRANTECHNIK

Look ahead!

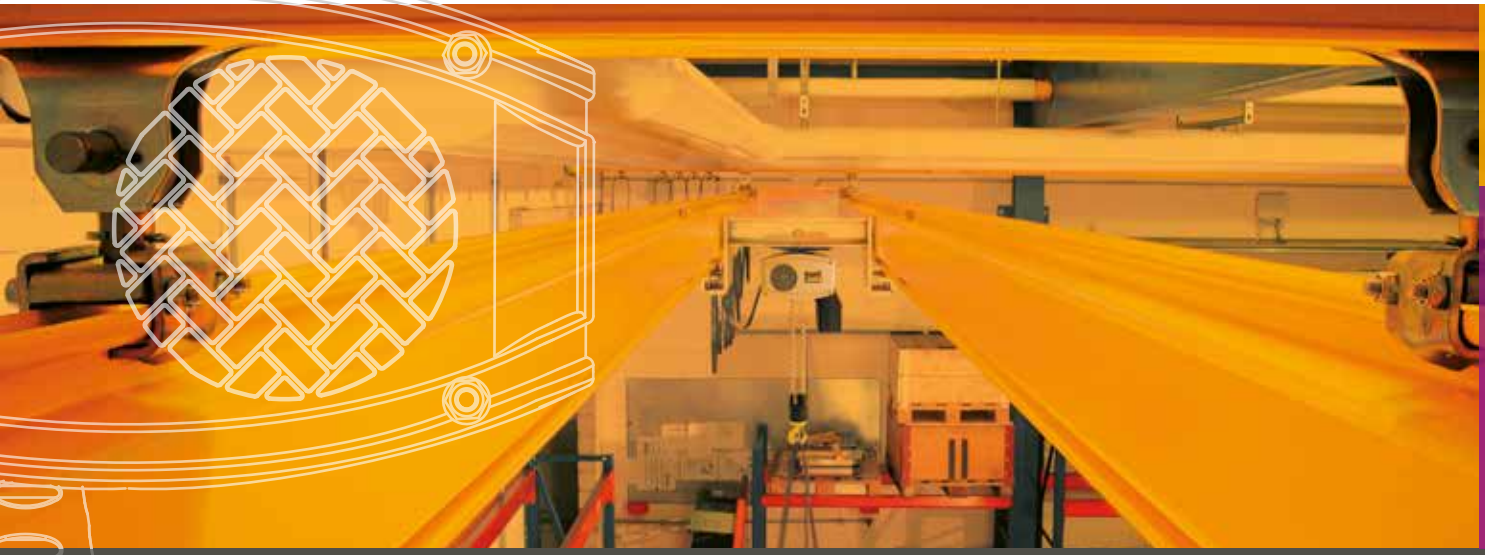

铝制轻型起重系列

电动葫芦起升设备

04
12
22
轻型起重机系统
LIGHTster
铝制轻型起重机系统
ProfileMaster
钢制轻型起重机系统
环链电动葫芦
CHAINster
CHAINster*GT*
CRAFTster
手拉葫芦

目录

Look ahead!

SWF是全球起重机和起升设备行业的业界领先者。在任何时间任何地点，SWF都被我们的客户应用于最高端和最苛刻的标准。

我们的客户包括独立的起重机制造商，起升设备经销商和服务公司。他们之所以使用SWF起升设备和部件，究其原因，与市场上的一般产品相比，SWF产品运转更良好，更有优势，而且功能更多。此外，SWF的快速决策和灵活行事使得与之合作更加便捷。

我们拥有可靠的本地合作伙伴，他们了解每款SWF产品，知道关键所在。因此，安装旨在提高设备运转效率，延长系统使用寿命——打造具备一流服务，卓越效率，为终端用户量身定制完美起升解决方案 统。

为您提供无与伦比的产品

SWF拥有极为全面的产品目录。不仅如此，我们还拥有完整的服务包，包括全天候客户服务支持，客户专用配置软件，技术和销售培训，以及一系列的客户特定服务。我们深知除了产品本身之外的附加服务是在市场上获得强有力竞争力的依仗，而这正是我们SWF为您所提供的。

“特殊”通常指特设的解决方案，特别的努力和特定的成本。SWF部件根据最大灵活性和最高性价比的原则而设计。通过使用标准设备让我们找出适合您需求的解决方案。从而保证个体发展及其成本最优化。通过使用经质量记录证明的标准部件，您也可以最低限度地减少故障次数，降低磨损、损坏、服务和维修的成本。

朝一个方向发展——向上

1921年，SWF在德国成立，自那时起就以提供高品质的产品而闻名于世。如今，SWF产品广泛应用于对性能和质量有极高要求的领域。性能和质量是如今公司取得成功和提高信誉的基石。

CRAFTster
手拉葫芦

CRAFTster手拉葫芦

最大载荷力可达20,000kg

- **优化的净空设计**
  紧凑的设计及优化的极限尺寸
- **使用灵活**
  应用范围广，无需电源
  有重级制和防爆型选项
- **运行安全**
  可靠的工业设计理念，成熟的设计，高品质的零件
- **易于操作**
  自重轻,可选环链螺母上配搭轴承

优势：高品质的产品,伴随您每一次的提升重物

在广泛的应用范围中,最优的操作空间，可靠的操作性

带FKH低净空小车的CRAFTster手拉葫芦，最大载荷20,000kg

标准CRAFTster MHS手拉葫芦，不含过载保护
最大载荷5,000kg

重级制CRAFTster GT MHH手拉葫芦，含挂钩,含过载保护,最大载荷20,000kg

带FKH低净空防爆小车的防爆手拉葫芦，最大载荷20,000kg

防爆型CRAFTster MHSex手拉葫芦，最大载荷20,000kg

手板葫芦 MLP
最大至3000kg

钢板夹钳，
最大载荷5,000kg

链条驱动小车FNH
最大载荷20,000kg

手拉小车FND
最大载荷10,000kg

防爆型手拉小车 FNDex
最大载荷500kg

CRAFTster手拉葫芦

MHS环链手拉葫芦+MHH环链重级制手拉葫芦
FND环链电动小车+FNH环链手拉小车

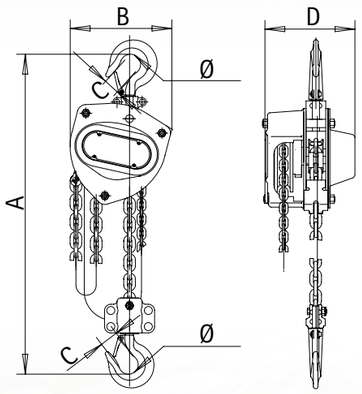

CRAFTster MHS (最大至5t) + MHH (最大至20t)

载荷	尺寸					链条规格	驱动链最大受力	自重
kg	A mm	B mm	C mm	D mm	Ø mm	mm	kg	kg
250	280	121	21	114	31	4x12	23.5	6.5
500	345	148	23	132	35	5x15	24	9.3
1000	376	172	27	151	40	6x18	25	12.2
1500	442	196	33	173	45	7.1x21	26.5	16.5
2000	470	210	35	175	50	8x24	33.5	19.5
3000	548	255	39	205	55	10x28	37.2	32
5000	688	280	45	189	65	9x27	36	41.3
7500	690	433	54	189	75	9x27	38	62
10000	765	433	54	189	75	9x27	38	78.5
12500	835	430	54	220	75	9x27	38	110
16000	900	718	71	200	95	9x27	38	135
20000	950	840	85	200	106	9x27	38	192

如有修改,恕不另行通知。详细的技术资料请参考我们的产品手册以及尺寸资料。

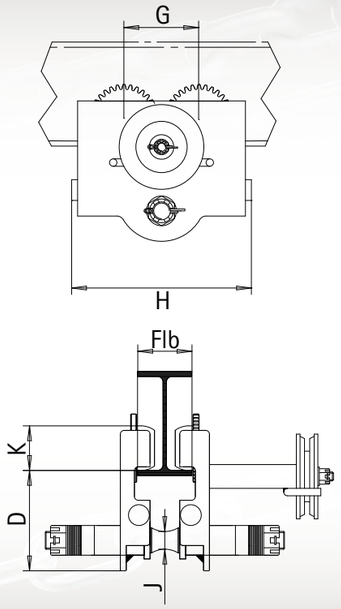

CRAFTster FND (最大至10t) + FNH (最大至20t)

载荷	尺寸						自重
kg	梁底宽度 mm	D mm	G mm	H mm	J Ø mm	K Ø mm	kg
250	50-202	60	80	190	15	50	3.5
500	50-310	62	84	210	20	55	8-10
1000	65-310	81	101	242	24	60	12-16
2000	88-310	96	116	296	30	76	20-24
3000	100-310	140	144	346	28	96	38-44
5000	114-310	161	158	384	35	108	59-65
7500	124-310	176	185	439	43	130	100-107
10000	124-310	187	200	458	50	132	116-123
12500	124-310	187	200	466	50	134	121-130
16000	136-310	283	272	579	64	168	211-220
20000	136-310	278	272	579	68	175	216-228

如有修改,恕不另行通知。详细的技术资料请参考我们的产品手册以及尺寸资料。

MHS环链手拉葫芦的标准配置:

- 改良的链轮和齿轮使滑动平滑,操作更有效
- 高强度合金钢镀锌链条Grade 80,防腐
- 高强度的外壳及手动轮的保护
- 双重制动效果
- 欧洲进口的镀锌链条
- 采用ISO标准的葫芦设备
- 铸铁外壳,到达70μm的表面涂层

MHS标准手拉葫芦的选项:

- 不锈钢链条
- 不锈钢吊钩/不锈钢吊钩组
  (承载能力范围会有影响)
- 防爆环境 Ex

MHH重级手拉葫芦的标准配置:

- 与MHS的标准配置外，多增加:
- 高品质离岸涂层，厚度200微米（C5）
- 一个额外轴承支撑负载轮
- 具有过载装置，滑动离合器

FND/FNH小车标准配置:

- 宽度调整尺寸最大可达310mm
- 运行小车可选用标准手拉小车（FND）
  或者手拉链条小车（FNH）
- 油漆厚度70μm
- 行走平稳噪音低
- 可应用到所有的“工”字钢和“H”型钢上
- 车轮轴承采用密封式滚珠轴承，免维护。
- 采用镀锌链条
- 两端均设有橡胶缓冲块

FND/FNH小车可选配置:

- 除标准尺寸310mm外，可根据客户实际要求设计制作
- 除标准载荷外，可根据客户实际要求设计制作
- 防爆类型 Ex

Hand chain blocks

CRAFTster手拉葫芦

MHS环链手拉葫芦+FKH手拉链条小车
MLP手拉扳手+BC钢板夹钳

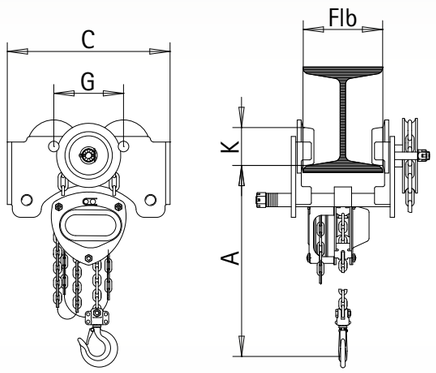

CRAFTster MHS+FKH

载荷 kg	尺寸 梁底宽度 mm	A mm	C mm	G mm	K Ø mm	自重 kg
500	50-203	299	258	100	55	19-21
1000	64-305	331	292	125	68	37-39
1500	74-305	383	319	130	74	37-39
2000	88-305	410	358	135	80	50-52
3000	100-305	461	434	158	100	65-69
5000	114-305	655	448	170	108	91-96
7500	124-305	750	624	190	130	135-141
10000	124-305	755	636	200	134	153-159
12500	124-305	830	668	200	150	242-250
16000	136-305	930	791	272	166	278-286
20000	136-305	950	891	272	172	353-361

如有修改,恕不另行通知。详细的技术资料请参考我们的产品手册以及尺寸资料。

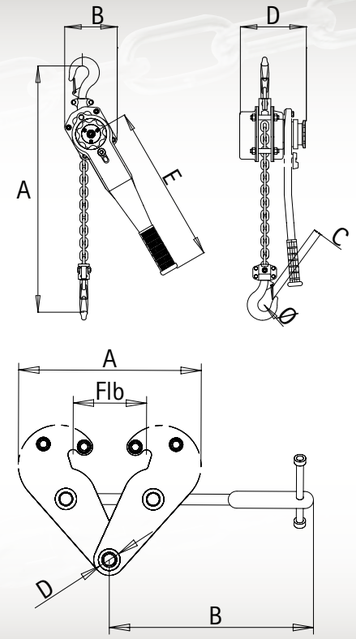

CRAFTster MLP

载荷 kg	尺寸 A mm	B mm	C mm	D mm	E mm	Ø mm	自重 kg
250	245	70	20	92	168	31	2.1
750	310	128	26	149	307	37	6.2
1500	385	145	36	171	408	45	9.5
3000	460	203	44	204	418	55	20.2

CRAFTster BC

载荷 kg	尺寸 梁底宽度 mm	A max. mm	A min. mm	B mm	C 宽度 mm	D Ø mm	自重 kg
1000	75-230	340	192	210	70	20	3.9
2000	75-230	340	192	210	78	20	5
3000	80-320	445	238	250	106	22	9.5
5000	90-310	455	248	250	114	28	11.3

如有修改,恕不另行通知。详细的技术资料请参考我们的产品手册以及尺寸资料。

低净空小车FKH手拉链条小车的标准配置:

- 可以装配MHS或者MHH手拉葫芦的低净空小车FKH
- 手拉链条实现小车的运动
- 根据梁的大小调整小车宽度，最大尺寸可达305mm
- 油漆厚度70 µ m
- 采用镀锌链条
- 两端均设有橡胶缓冲块

低净空小车FKH可选配置:

- 除标准尺寸305mm外，可根据客户实际要求设计制作
- 除标准载荷外，可根据客户实际要求设计制作
- 不锈钢吊钩以及吊钩组(承载能力范围会有影响)
- 防爆选项 Ex

手板葫芦MLP标准配置:

- 设备表面铬涂层
- 加强覆盖保护机制
- 理想的建设、维护、管理、服务设备
- 360° 旋转把手，把头橡胶握手
- 高强度，80级合金钢负载链与镀锌防腐蚀处理
- ISO钩子配置插销
- 全封闭双重棘轮刹车，有两个摩擦圆盘

固定式钢梁夹具BC标准配置:

- 专为越来越广泛的大梁而设计
- 低净空拥有内置悬浮栏
- 容易安装和调整
- 锁定安全螺丝
- 油漆厚度70 µ m
- 提供临时或永久安装点方便安装起重机或杠杆

Hand chain blocks

CHAINster
环链电动葫芦

CHAINster环链电动葫芦

起重能力达5000kg

- **优化空间设计**
  最小极限位置,最大起升高度
  紧凑型小车
- **高度安全**
  48V间接控制，手电门带急停开关
  最新的工业设计
- **运行平稳**
  上下限位开关，低噪音
  小车变频，运行平稳
- **安装及维修费用低**
  插接式电气接头，易于安装和维修保养
  简单方便的可调小车间距(B-size)
  自重轻

优势：高效 经济 高品质

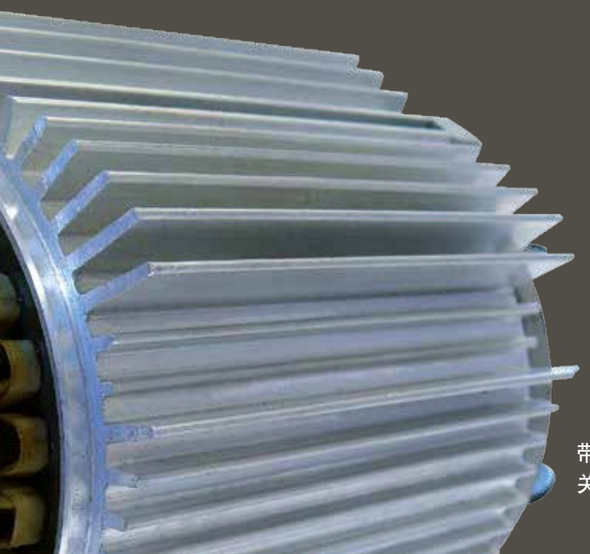

- 固定上吊钩,手推小车,电动小车
- 铸铝外壳
- 单链最大2500kg
- 由中间定位点和金属环的链滑轮
- 可靠的接触器开关控制
- 高寿命的制动设计

带热敏保护开
关的起升电机

CHAINster
固定式环链葫芦

CHAINster
手拉小车环链葫芦

CHAINster
电动小车环链葫芦

标准配置:

- 上吊钩，手推小车或者变频电动小车
- 双速起升速比6:1或4:1或3:1
- 单链起重能力高达2500kg
- 特别设计的带中间齿的链轮和金属导链器
- 机械式过载保护（磨擦离合器）
- 2档上，下急停限位开关
- 高品质的48V间接控制，带主接触器
- 插接式的电气接头，易于维修
- 起升电机过热保护
- 带急停开关的手电门，带插接式接头，IP65
- 刹车片
- 单独的制动整流器
- 预留小车电气接口
- 铸铝外壳
- 绝缘等级H，防护等级IP55
- 地工作级别时，提供环境温度-20~+50度；
  普通环境温度-10~+40度
- 环氧粉末喷涂70μm

选项（取决于不同规格）:

- 小车限位开关
- 上部吊眼替代钩头
- 不锈钢负载链条
- 2档上下限位开关
- 起升第二制动器
- 手动刹车释放
- 雨罩
- 无线电遥控RadioMaster
- 防爆环境应用
- 230V至675V三相特殊供电电压
- 高效的手持式手操控制
- 食品工业专用版
- 成套起重机部件

CHAINster环链电动葫芦

优化利用空间
极高的安全性
节约安装及维修费用

全金属导链器

模块化接触器
安装在独立的线路板上

高品质链轮减少链条磨损

CHAINster新设计的导链器能保证链条长时间使用。金属制的导链器和专利设计的链轮易于更换。特别设计的中间齿易于分散链环的受力。因此运转更加安静、磨损也更少。

最可靠的电气工程设计

高品质接触器保证操作的可靠性。接触器,变压器和制动整流器安装在独立的线路板上，并合理优化的布局在铝合金外壳的电控箱内。节约空间、整体采用航空插接式电气连接方式，安装简单、易于维修。停机时间少、维修费用低。

系列	链条数	载荷 kg	A mm	B mm	C 上吊钩式 mm	C 手推小车式 mm	C 电动小车式 mm
CA	1/1	63 - 320	365	247	376	437	388
CB	1/1	250 - 630	409	288	420	501	428
CC	1/1	500 - 1250	501	348	554	599	532
	2/1	1000 - 2500	501	348	661	761	646
CD	1/1	1250 - 1600	554	366	max. 617	max. 599	max. 599
	2/1	2000 - 3200			max. 661	max. 678	max. 678
CE	1/1	2000 - 3200	587	394	max. 611	569	569
	2/1	3200 - 5000			max. 783	783	783

产品规格范围。最大尺寸。最小尺寸取决于不同规格。
如有修改,恕不另行通知。详细的技术资料请参考我们的产品手册以及尺寸资料。

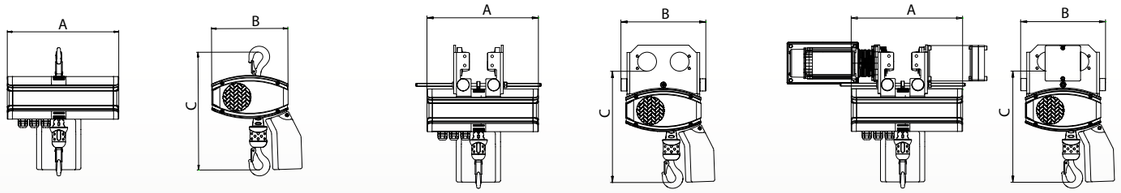

CHAINster

新款环链葫芦CHAINster——您的工作伴侣

规格，类型

CHAINster CA

CHAINster CB

CHAINster CC (垂单链)

CHAINster CC (垂双链)

CHAINster CD

CHAINster CE

CHAINster*GT*

手推小车式

电动小车式

小车类型

CHAINster*GT*

变频起升环链葫芦

CHAINster*GT*

- **起升变频技术**
  集成的程序化的变频技术能提供广泛的功能并确保更好的操控安全；起动时不需要额外的力。
- **有效快速的操作**
  不满载时拥有更广泛快速的起升速度
  （ESR功能，当负载小于30%时有两倍的起升速度）
  和更低速的起升速度来精确操控负载。
- **集成的起升监控器所带来的安全性和可靠性**
  摩擦离合器，不变的安全寿命期限的计算法则
  SWP（载荷谱记录），机械式和电子式的过载保护，
  吊钩震动保护（减少突然震动所产生的影响）

优点：高效，高性价比的操控，高品质

标准配置：

- 上吊钩，手推小车或者变频电动小车
- 特殊设计的带中间齿的链轮和金属导链器
- 集成起升电机HoistMaster4
- 起升电机过热保护
- 带急停开关的手电门，带插接式接头，IP65防护等级
- 免维护刹车片
- 单独的制动整流器
- 防护等级IP55
- 40%ED接电持续率，每小时240次电动（ISO M5工作等级）
- 环境温度-10度到40度
- 环氧粉末喷涂70um

起升电机HoistMaster4的标准特性

- ESR功能=轻载时更快速的起升速度
- 机械式和电子式的过载保护
- 2档上下起升限位
- 负载震动保护，减少突然震动所产生的影响
- 摩擦离合器。速度偏差检测
- 刹车控制。确保当电机运转时刹车打开
- SWP计算

最大负载至2500kg

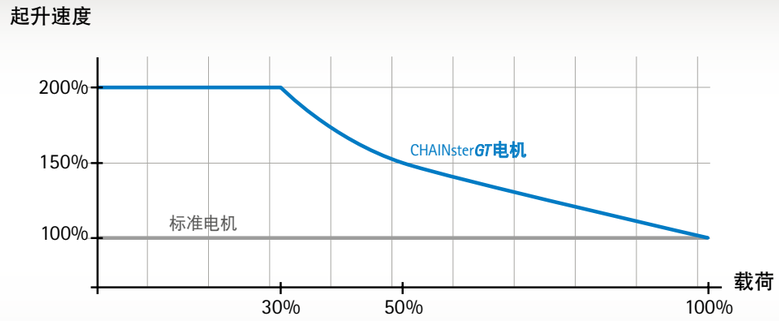

CHAINster*GT*速度范围（图形说明）

Hoistmaster4变频器

型号	链条数	载荷 kg	起升速度 m/min	A mm	B mm	C 上吊钩式 mm	C 手推小车式 mm	C 电动小车式 mm
CB-GT	1/1	125	0,64-24 ESR* 32 < 80 kg	531	284	420	501	428
		250	0,64-16 ESR* 32 < 80 kg					
			0,64-16 ESR* 32 < 80 kg					
		320	0,64-12,5 ESR* 32 < 80 kg					
			0,64-12,5 ESR* 32 < 80 kg					
		500	0,32-8 ESR* 16 < 160 kg					
		630	0,32-6,5 ESR* 16 < 160 kg					
CC-GT	1/1	500	0,63-16 ESR* 32 < 160 kg	615	348	554	582	512
		630	0,63-12,5 ESR* 32 < 160 kg					
		800	0,31-9 ESR* 16 < 320 kg					
		1.000	0,31-8 ESR* 16 < 320 kg					
		1.250	0,31-6,5 ESR* 16 < 320 kg				599	532
	2/1	1.600	0,16-4,5 ESR* 8 < 630 kg			661	761	646
		2.000	0,16-4 ESR* 8 < 630 kg					
		2.500	0,16-3,2 ESR* 8 < 630 kg					

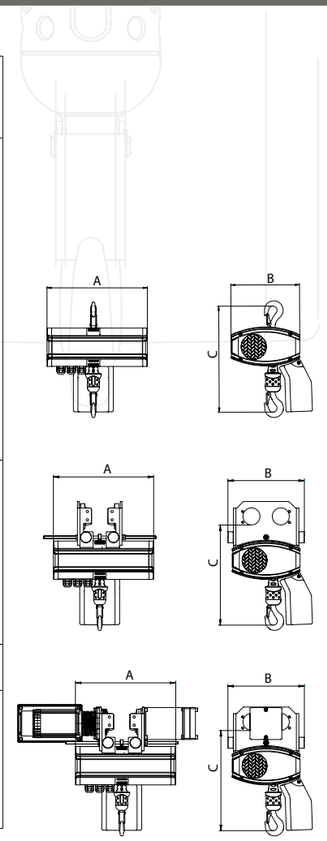

*ESR=负载越轻，起升速度更快

如有修改,恕不另行通知。详细的技术资料请参考我们的产品手册以及尺寸资料。

铝制轻型起重机系统
钢制轻型起重机系统
轻型工作站系统

LIGHTster
铝制轻型起重机系统

起重能力最大至2,000kg

铝制轻型起重机系统拥有起吊高负载能力和低运行成本的特性。

- **自重小**
  还可用以仅承受较小静态载荷的场合；以省时为目的的人机结合组装；少数自由定位点
- **质量优**
  防腐材料制成，采用先进的尼龙轮，所以运行噪音很小，使用寿命长，维护成本低。
- **精确应用**
  低振动负载位移，物料运送准确；即使发动机不工作，也可人机结合操作处理。

优势：运行工作性能高，承载能力大，运行成本低

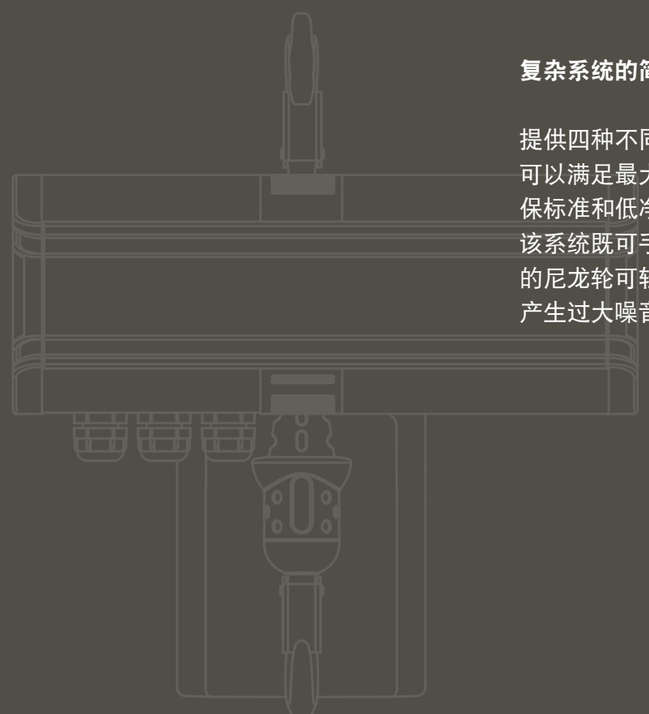

复杂系统的简单方案

提供四种不同的钢制、铝制柔性梁系统方案可以满足最大部分的需求。LIGHTster可以确保标准和低净空的单梁和多梁方案的实施。该系统既可手动操作，也可电动操作。较窄的尼龙轮可轻松滑过镀锌滑轨，运行中不会产生过大噪音。

LIGHTster
铝制轻型起重机系统

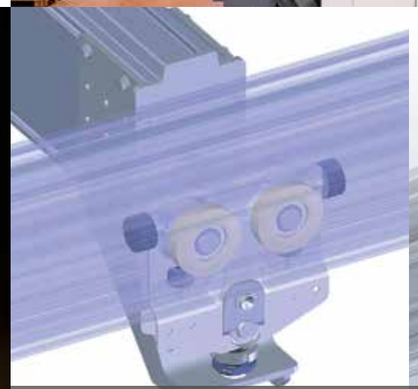

低净空端梁小车

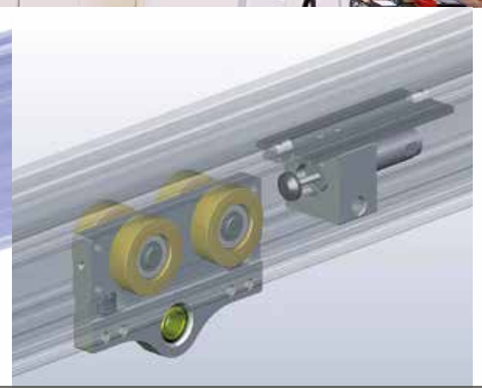

可调节液压缓冲的小车

连接设备

简单、高承载型材的连接和仅需为数不多的悬挂装置，可经济高效地现场完成该设备的安装。事先分类的零件可以让你一目了然，快速区分和了解它们的功能。LIGHTster最大限度地缩减了运作时间和人员需求。

铝制轻型起重机的重量较轻，对建筑的承载能力非常有利，组装也非常简单、方便。另外，LIGHTster移动负载的精度也非常高。与带有集成变频控制器的CHAINster*GT*系列环链电动起升机构结合使用，可以平稳、准确地完成灵敏操作。对货物的变速升降一方面减少对提升机构的磨损，另一方面实现了负载的低振
运输。

LIGHTster使解决方案简单化：

- 由于连接结构比较简单，所以安装很方便，自重较小，还能承受较高负载
- 轻型起重机系统操作灵活，可单独调节
- 平缓提升和定位载荷，既可手动，也可变速电动控制
- 型材多样化
- 供电方式多样化
- 可实现各种跨距
- 紧凑设计，可用于多种净空条件
- 提供满足客户需求的定制设备
- 最高质量标准和最小生产偏差
- 噪音低
- 悬挂类型多样，安装选择范围大
- 更改和/或延展方便
- 使用寿命长，维护成本低
- 拥有竞争力的价格同时较低的运行成本

LIGHT

ProfileMaster
钢制轻型起重机系统

最大起重量可达2,000kg

- **布局方案灵活**
  更多型材、开关、曲面、转台和更大跨距
- **组装时间短**
  提前设计、组装和接线的配件，
  最优的悬挂和连接
- **维护成本低**
  维修工作少，起升设备寿命长、结构坚固

优势：通过模块化设计实现灵活的操作和优良的性能

简单解决多种复杂问题。

简单的方法往往最效。ProfileMaster拥有齐全的模块化组合，甚至可以解决最复杂的物流问题。此类起重机系统已经被多家以快捷、协调的材料运输为根本的公司所认可和使用，因此该系统出现在多个制造场所和仓库。ProfileMaster结合我们事先组装好的、能够解决各项任务的配件，你可以自定义所需的提升方案。我们的配件包括转台、可旋转滑动的转接点和各种部件。ProfileMaster可用作单梁或
双梁系统，既可手动也可电动控制。

ProfileMaster

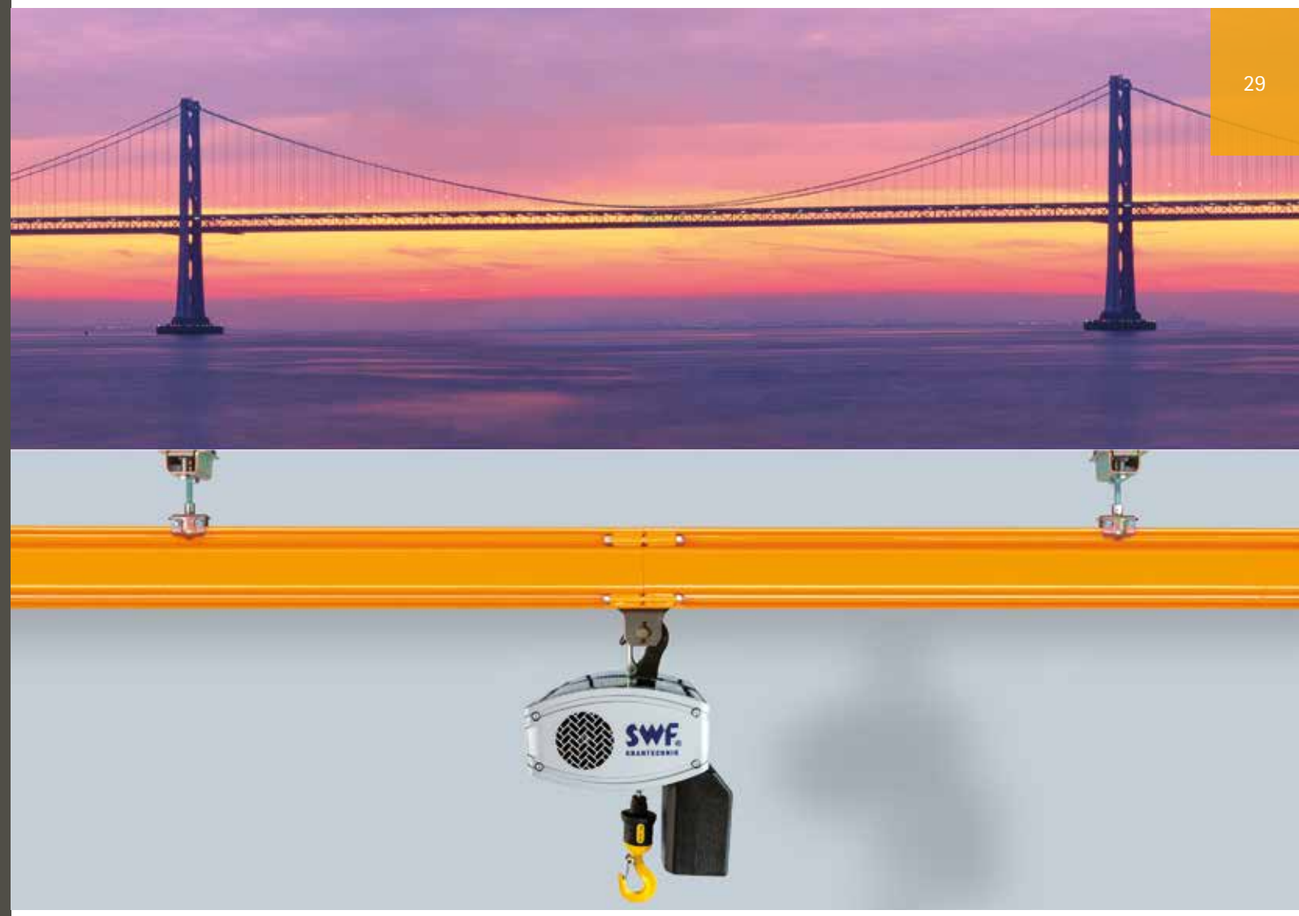

ProfileMaster有三种不同的型材规格，可以适应不同的载重和悬距。
零件属冷轧型材质，非常坚硬。
封闭结构可以避免污物和灰尘进入内部滑道。大车和小车运行中噪音很小。

ProfileMaster

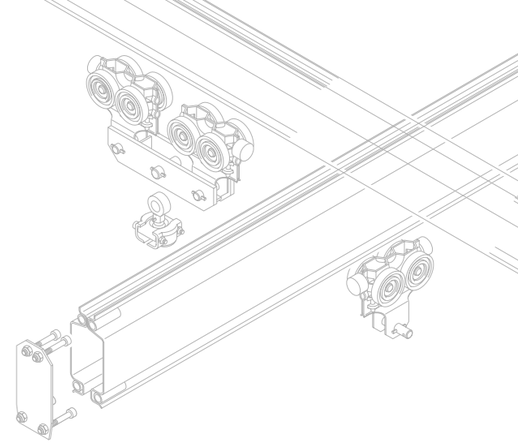

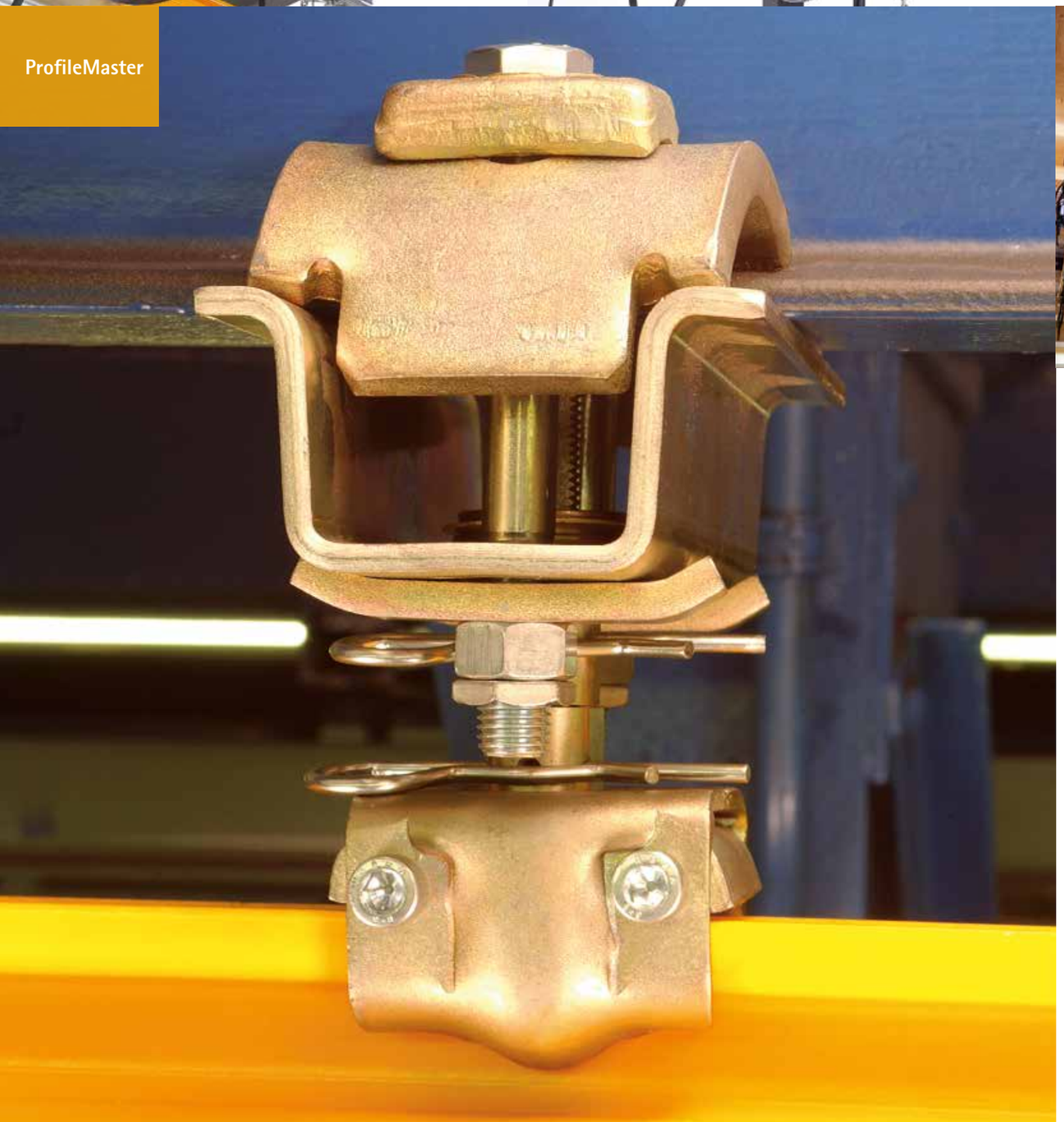

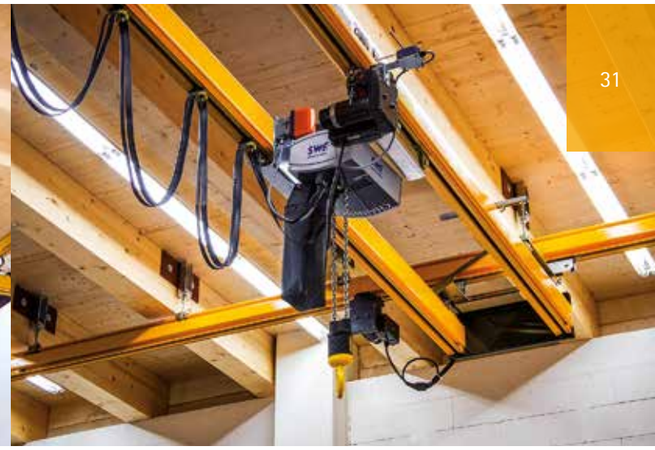

ProfileMaster总能为你提供最佳方案：

- 轻型起重机系统操作灵活，可单独调节
- 由于连接结构比较简单，所以安装很方便
- 平缓提升和定位负载，既可手动，
  也可变速电动控制
- 型材多样化
- 适合极大的跨距
- 多种净空高度
- 我们为您提供单轨吊、
  单梁起重机和双梁起重机的专业解决方案
- 提供满足客户需求的定制设备
- 最高质量标准和最小生产偏差
- 噪音低
- 悬挂类型多样，安装选择范围大
- 更改和/或延展方便
- 使用寿命长，维护成本低
- 具有竞争力的价格加上较低的运行成本

SWF KRANTECHNIK

Look ahead!

01/2015 WWW.RALF-GROSSE-SCHUTE.DE

SWF KRANTECHNIK Co., Ltd.

Room 6A No. 105
Qi Lian Shan Nan Road
Lane 2891
Shanghai
China 200331

速卫起重机（上海）有限公司

上海市普陀区祁连山南路
2891弄105号6楼A
邮编：200331 中国
Tel./电话：+86-21-36528282
Fax/传真：+86-21-36528299

info.cn@swfkrantechnik.com
www.swfkrantechnik.com